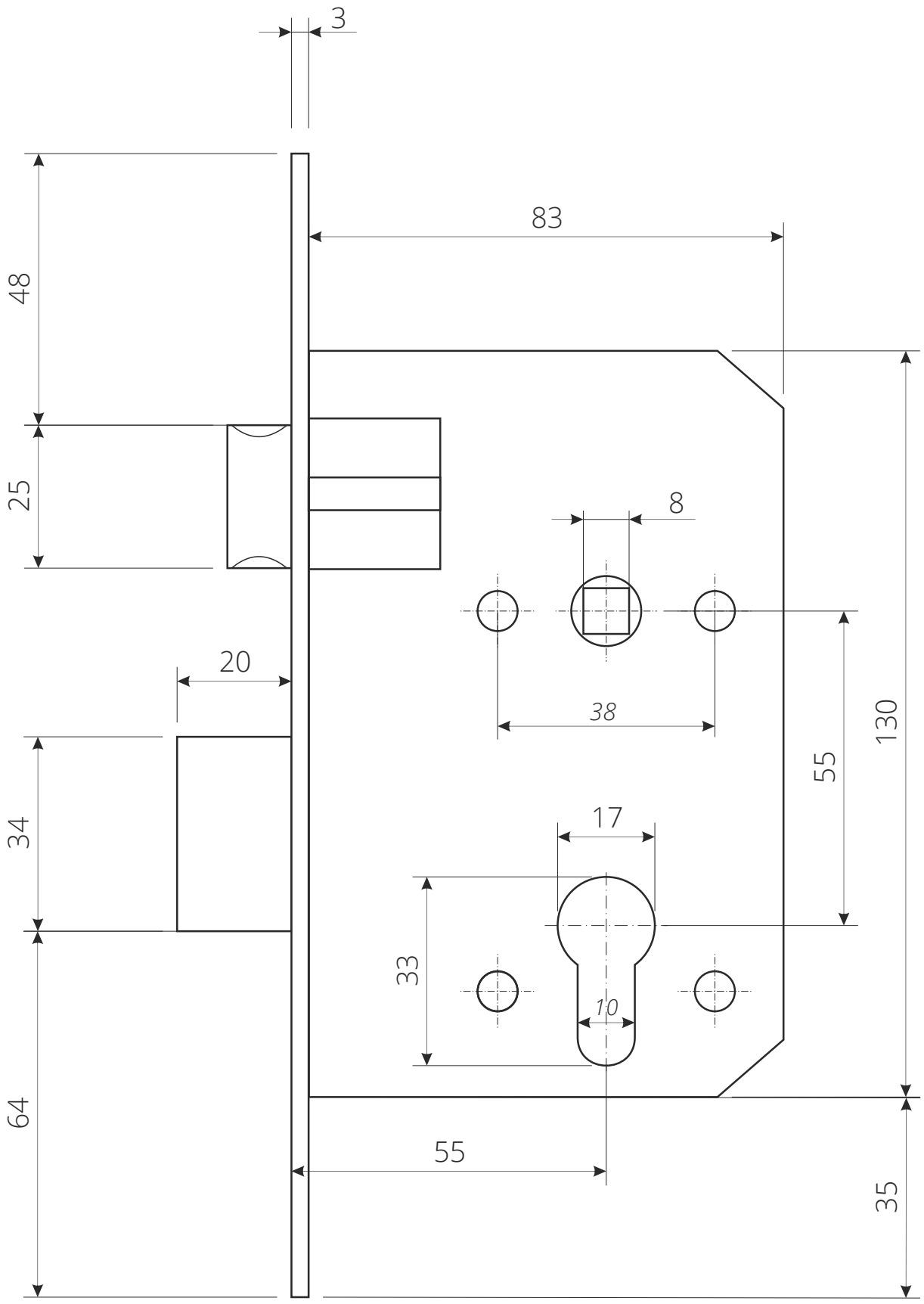

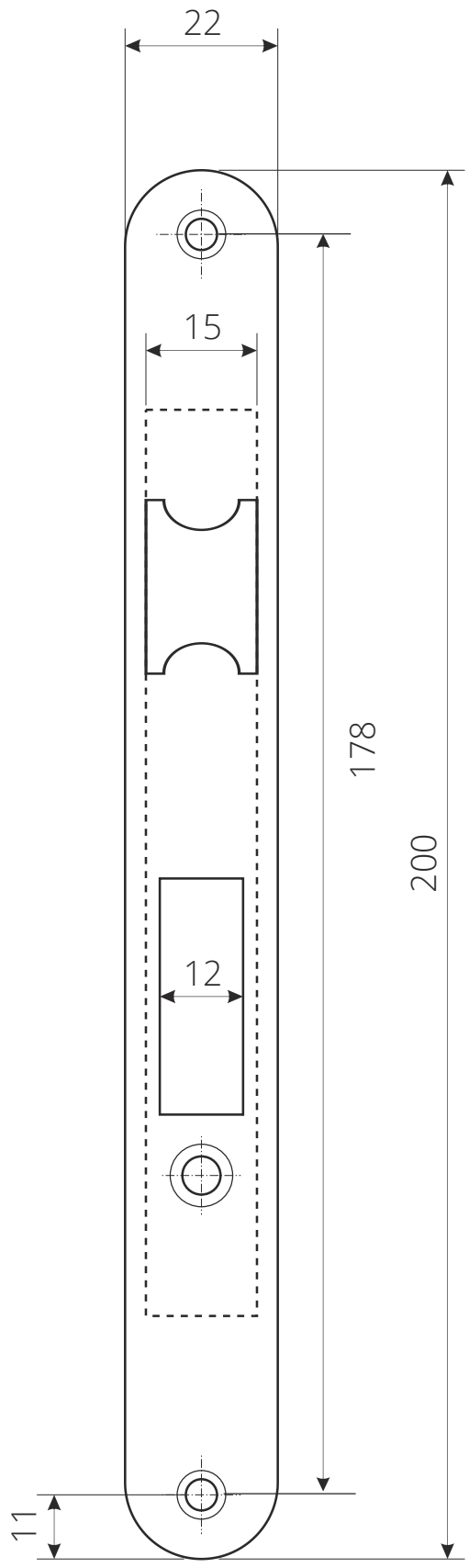

Винт крепления цилиндра

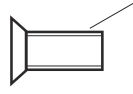

					Врезной замок Apecs 1623		
						Лист 1	Листов 2

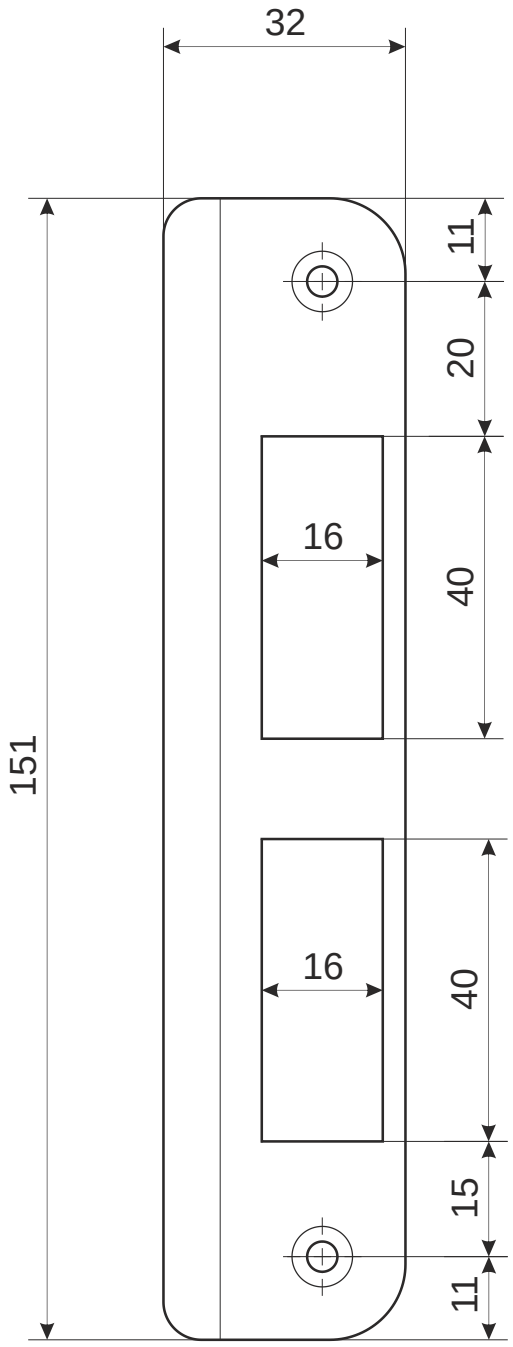

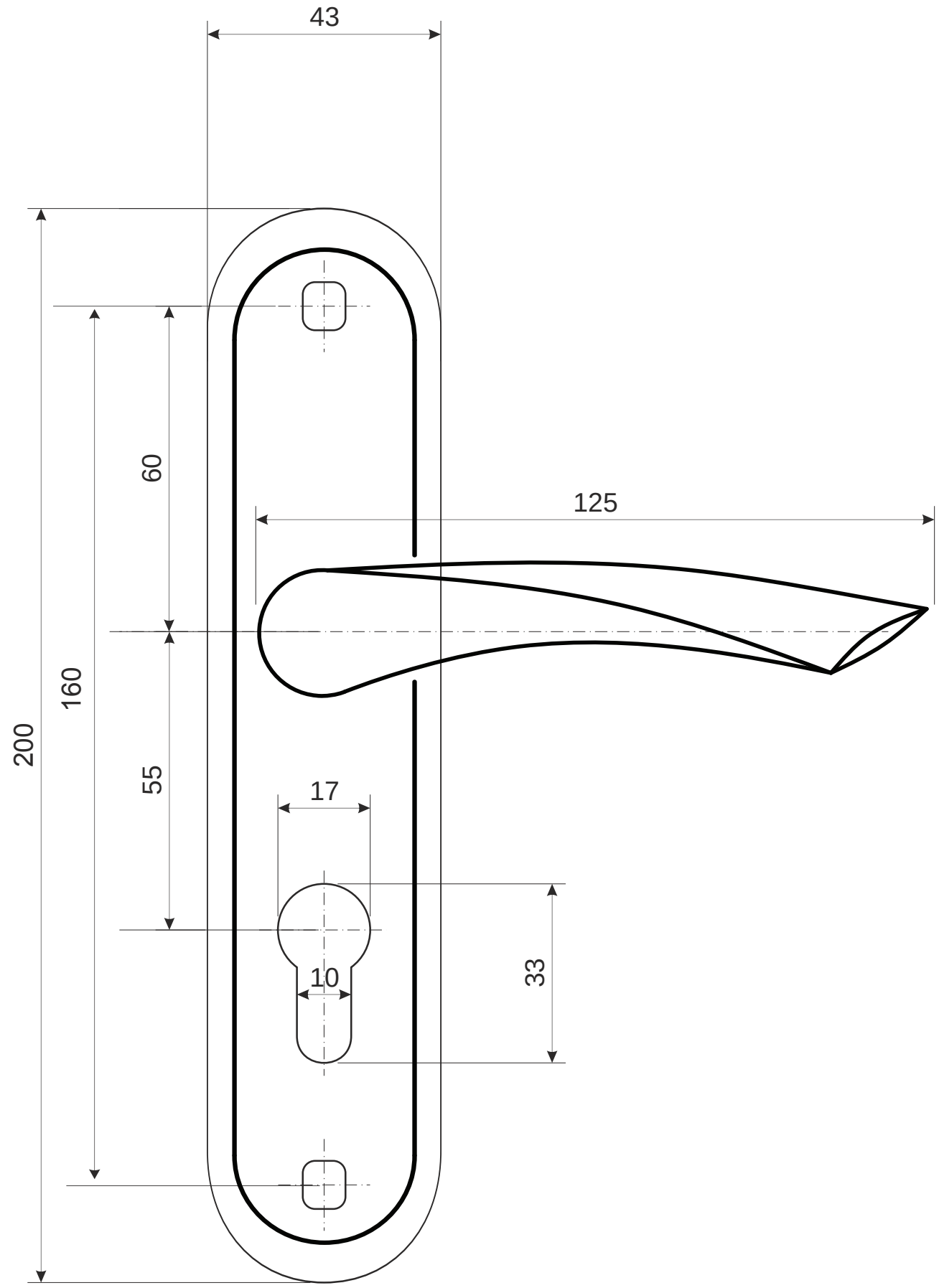

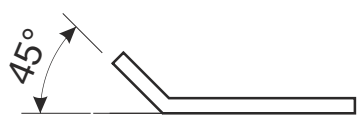

разрезной квадрат 8x8

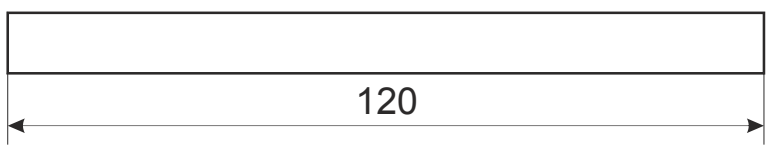

стяжка, 2шт

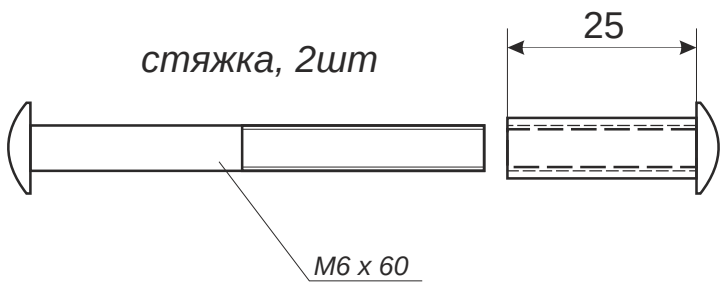

					Врезной замок Apecs 1623		
						Лист 2	*Листов 2*