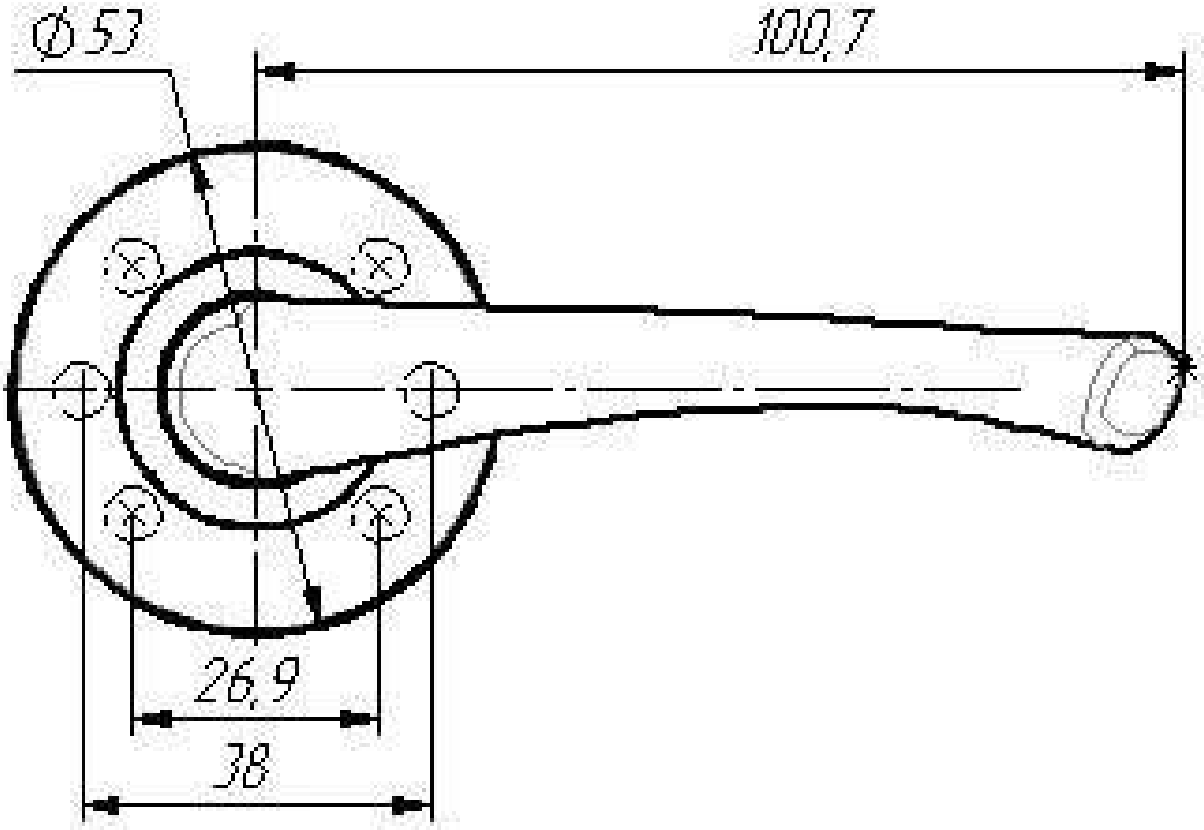
Ø53
100,7
26,9
38