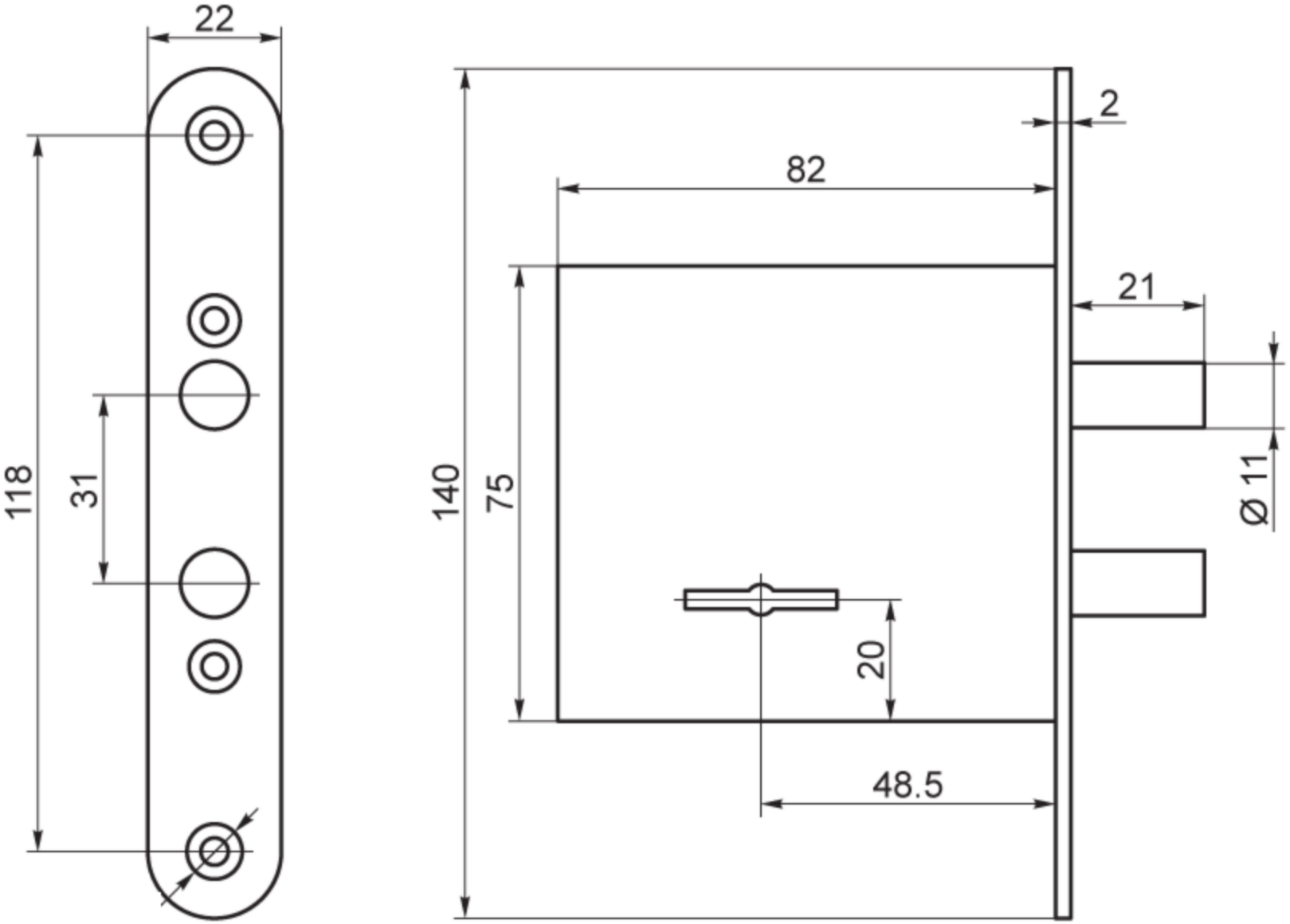
22
118
31
140
75
82
2
21
Ø 11
20
48.5