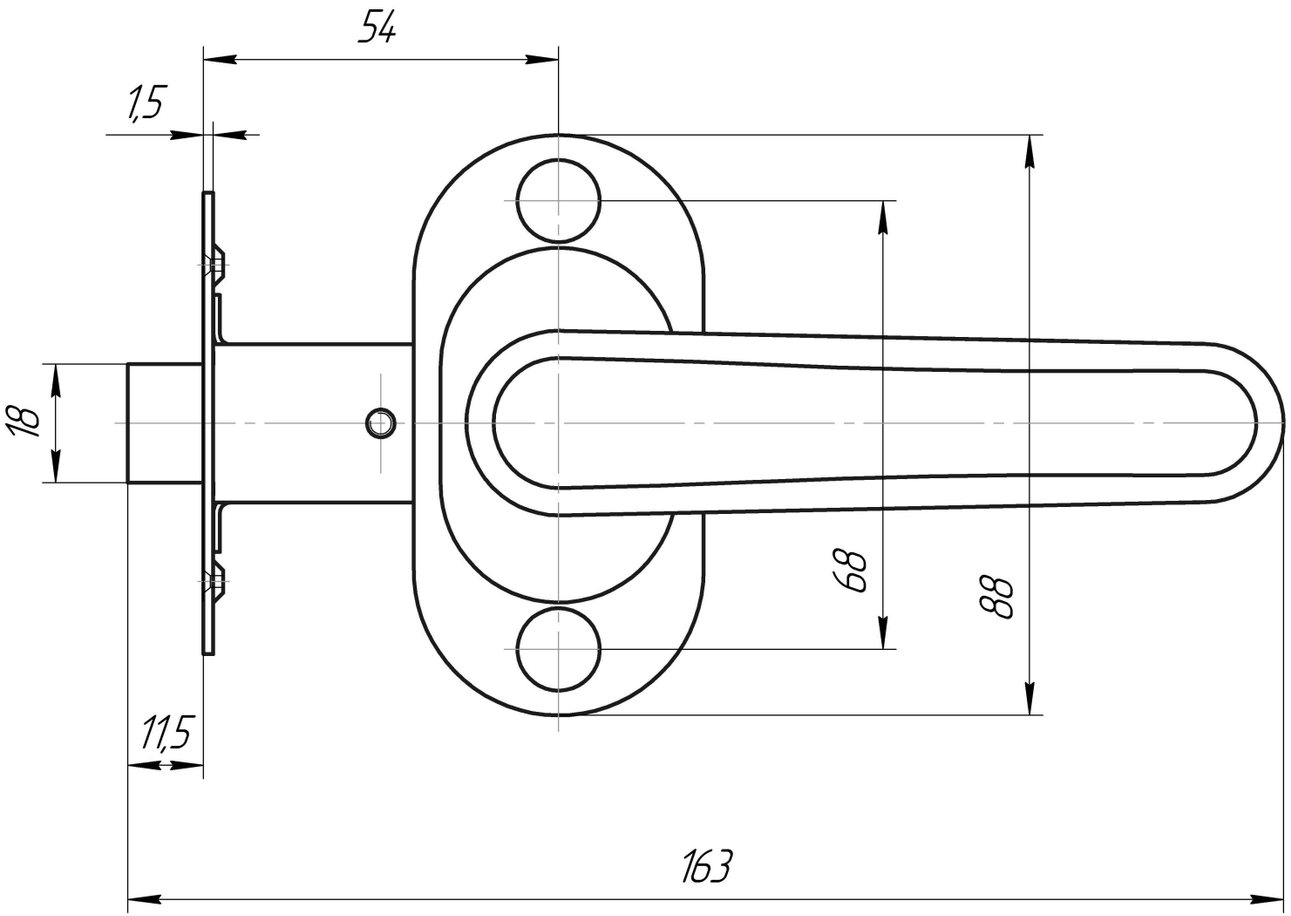
54
1,5
18
68
88
11,5
163

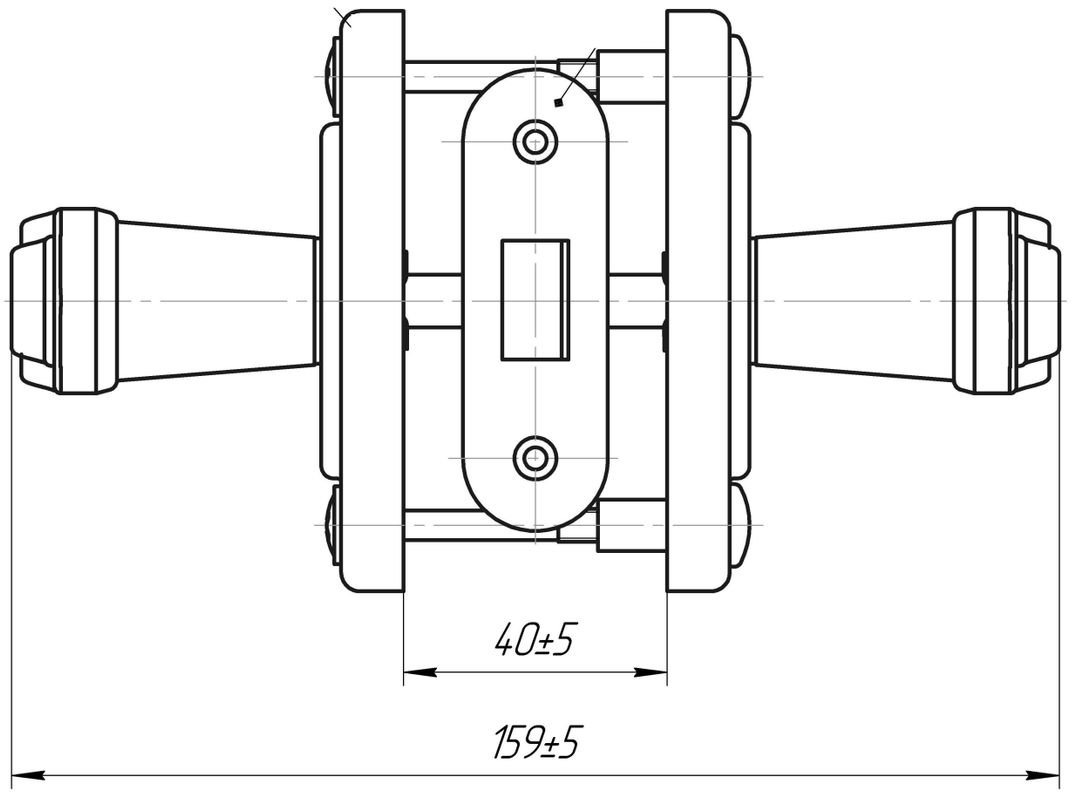
40±5
159±5