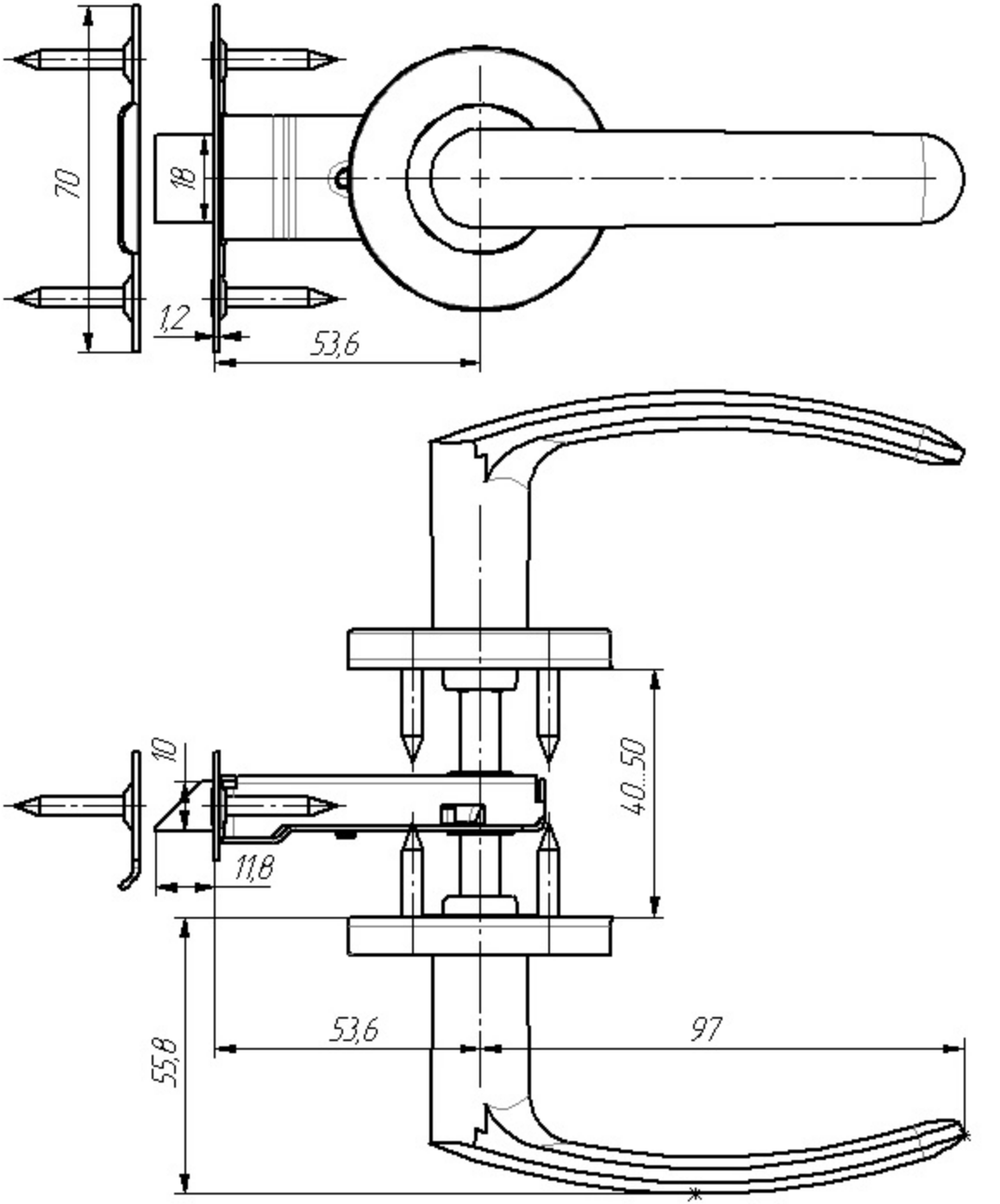
70
18
1,2
53,6
10
11,8
40...50
55,8
53,6
97