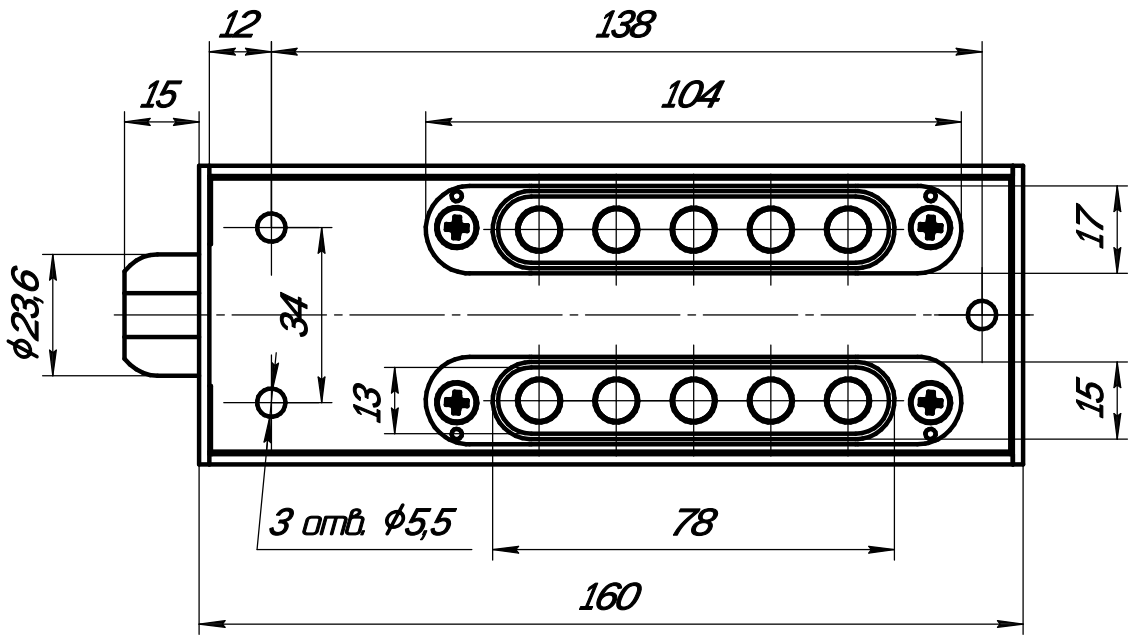
12
138
15
104
17
ϕ23,6
34
13
15
3 отв. ϕ5,5
78
160

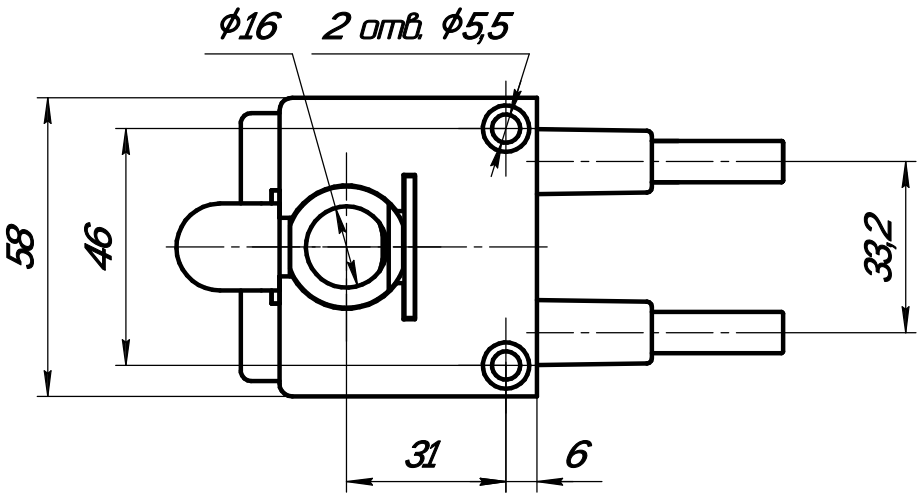
ϕ16
2 отв. ϕ5,5
58
46
33,2
31
6

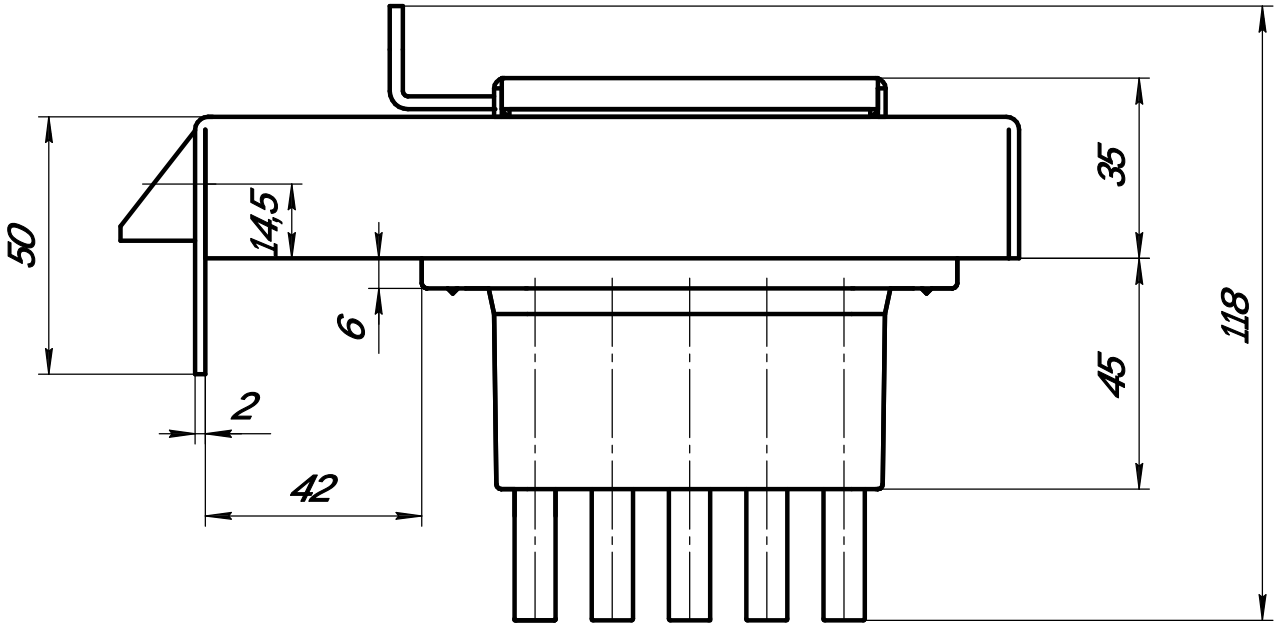
50
14,5
6
2
42
35
45
118